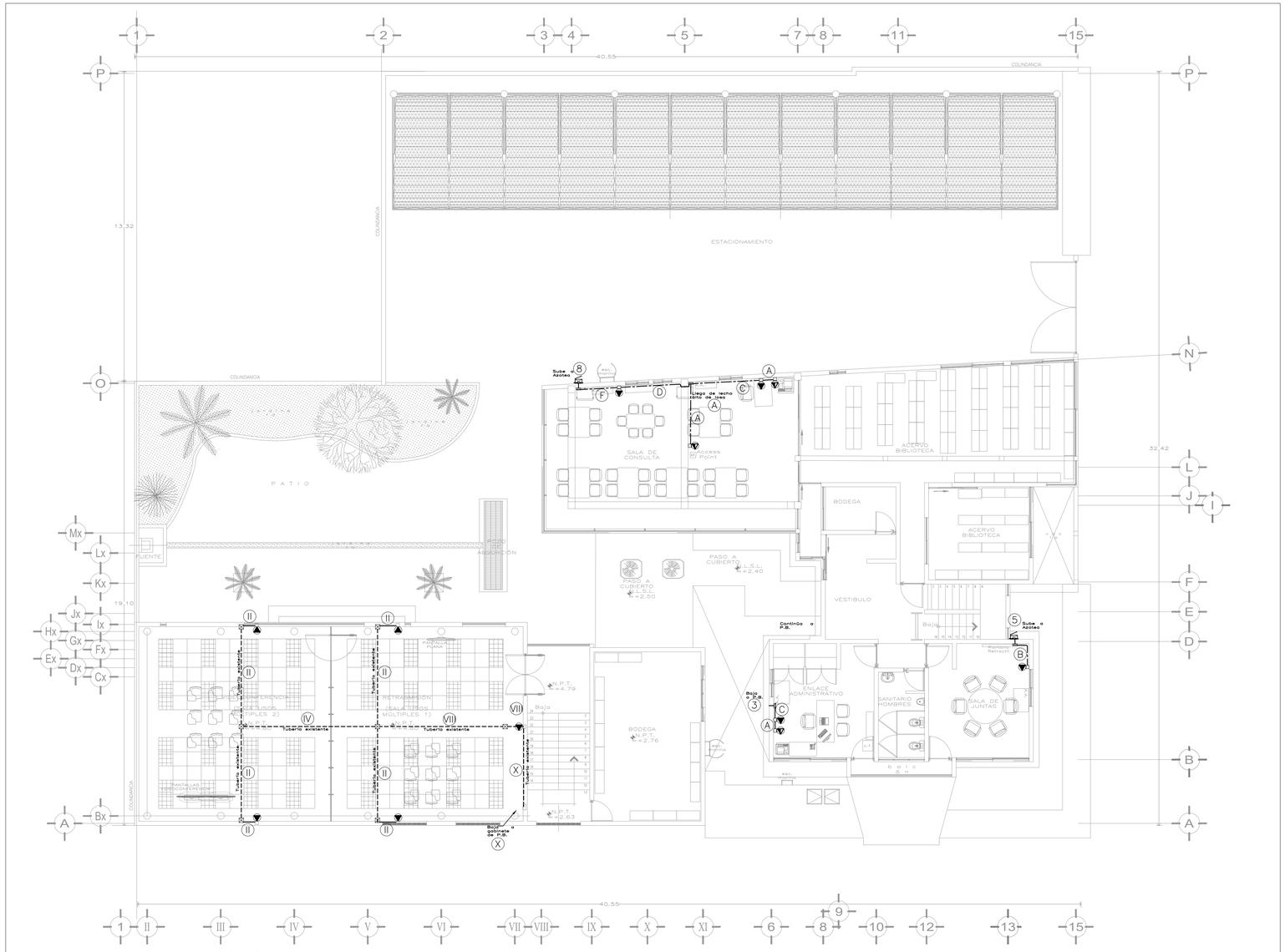

PLANTA 1er NIVEL

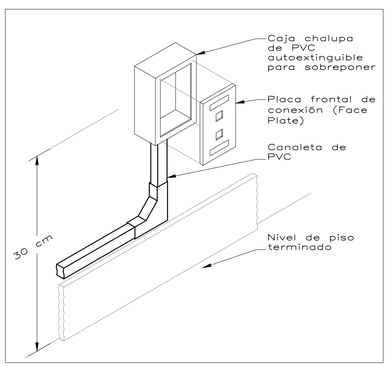

DETALLE TÍPICO DE INSTALACIÓN NUEVA CON CANALETA

Sin escala

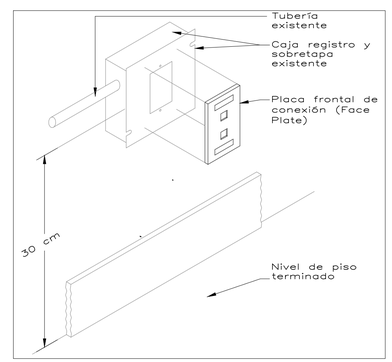

DETALLE TÍPICO DE INSTALACIÓN EN TUBERÍAS EXISTENTES

Sin escala

SIMBOLOGÍA

SÍMBOLO	DESCRIPCIÓN
	SALIDA SENCILLA DE DATOS (UN NODO). 9 SALIDAS (9 NODOS)
	SALIDA DOBLE DE DATOS DOS NODOS). 24 SALIDAS (48 NODOS)
	RACK METÁLICO EXISTENTE, UBICADO EN SITE.
	TUBERÍA CONDUIT DE PVC AUTOEXTINGUIBLE TIPO LIGERO (PVC TL) EN INTERIORES SOBRE PLAFOND Y TIPO PESADO (PVC TP) EN EXTERIORES Y SÓTANO, CON DIÁMETRO INDICADO EN PROYECTO.
	TUBERÍA CONDUIT EXISTENTE.
	CANALETA DE PVC RÍGIDO ALTO IMPACTO, AUTO EXTINGUIBLE, COLOR BLANCO, EN INTERIORES SOBRE MURO, CON DIMENSIONES INDICADAS EN PROYECTO.
	GABINETE METÁLICO 40 X 40 X 20 CM, GRADO DE PROTECCIÓN IP66 IEC 60529, PARA REGISTRO DE DERIVACIÓN.
	GABINETE METÁLICO 25 X 20 X 15 CM, GRADO DE PROTECCIÓN IP66 IEC 60529, PARA REGISTRO DE DERIVACIÓN.
	CAJA REGISTRO GALVANIZADA EXISTENTE.
	CAJA REGISTRO DE PVC AUTO EXTINGUIBLE LIBRE DE HALÓGENOS, TEMPERATURA DE OPERACIÓN -24° A 60°C, GRADO DE PROTECCIÓN IP66 ALTO IMPACTO IK08, CONTENDA SELLO DE HERMETICIDAD, CON DIMENSIONES SUFICIENTES PARA LOGRAR LA CURVATURA NORMATIVA DEL CABLE.
	CAJA CHALUPA DE PVC AUTOEXTINGUIBLE PARA SOBREPONER, COLOR BLANCO, TEMPERATURA DE TRABAJO -40° a 85°C. RESISTENTE A LA HUMEDAD
	INDICA BAJADA O SUBIDA DE CANALIZACIÓN

CÉDULA DE CABLEADO

NOMECLATURA	DESCRIPCIÓN
2	2 CABLES UTP CAT. 6A 1 TUBO PVC TP 21 MM
3	3 CABLES UTP CAT. 6A 1 TUBO PVC TP 27 MM
4	4 CABLES UTP CAT. 6A 1 TUBO PVC TP 35 MM
5	5 CABLES UTP CAT. 6A 1 TUBO PVC TP 35 MM
8	8 CABLES UTP CAT. 6A 1 TUBO PVC TP 53 MM
9	9 CABLES UTP CAT. 6A 1 TUBO PVC TP 53 MM
10	10 CABLES UTP CAT. 6A 1 TUBO PVC TP 53 MM
18	18 CABLES UTP CAT. 6A 1 TUBO PVC TP 78 MM
21	21 CABLES UTP CAT. 6A 1 TUBO PVC TP 78 MM
23	23 CABLES UTP CAT. 6A 1 TUBO PVC TP 78 MM
36	36 CABLES UTP CAT. 6A TUBERÍA SUBTERRÁNEA EXISTENTE
I	1 CABLE UTP CAT. 6A 1 TUBO P.D.G. 21 MM EXISTENTE
II	2 CABLES UTP CAT. 6A 1 TUBO P.D.G. 21 MM EXISTENTE
IV	4 CABLES UTP CAT. 6A 1 TUBO P.D.G. 35 MM EXISTENTE
V	5 CABLES UTP CAT. 6A 1 TUBO P.D.G. 35 MM EXISTENTE
VII	8 CABLES UTP CAT. 6A 1 TUBO P.D.G. 53 MM EXISTENTE
X	10 CABLES UTP CAT. 6A 1 TUBO P.D.G. 53 MM EXISTENTE
A	1 CABLE UTP CAT. 6A 1 CANALETA 14.4 X 18mm
B	2 CABLES UTP CAT. 6A 1 CANALETA 14.4 X 18mm
C	3 CABLES UTP CAT. 6A 1 CANALETA 14.5 X 33.2mm
D	4 CABLES UTP CAT. 6A 1 CANALETA 14.5 X 33.2mm
E	5 CABLES UTP CAT. 6A 1 CANALETA 23.8 X 55.2 mm
F	6 CABLES UTP CAT. 6A 1 CANALETA 23.8 X 55.2 mm

NOTAS

GENERALES

- UTILIZAR ESTE PLANO UNICAMENTE PARA LA ESPECIALIDAD INDICADA. RIGEN PLANOS ARQUITECTÓNICOS.
- ESTE PLANO ES PARTE DEL PROYECTO; SE COMPLEMENTA CON EL CATÁLOGO DE CONCEPTOS, ESPECIFICACIONES GENERALES Y ESPECIFICACIONES PARTICULARES, POR LO QUE PARA CONSTRUCCIÓN SE DEBERÁ CONTAR CON TODOS LOS COMPONENTES.
- LAS TRAYECTORIAS Y RECORRIDOS PARA CANALIZACIONES Y CABLEADOS INDICADOS EN ESTE PLANO PODRÁN AJUSTARSE DE ACUERDO CON LAS NECESIDADES O IDONEIDAD EN EL SITIO, PREVIA AUTORIZACIÓN POR PARTE DE LA SUPERVISIÓN.
- TODO EL SISTEMA DE DATOS DEBERÁ QUEDAR PERFECTAMENTE IDENTIFICADO Y ETIQUETADO, ASÍ COMO LOS PUNTOS INTERMEDIOS (REGISTROS) DEL CABLEADO, DE ACUERDO CON LOS NÚMEROS Y CÓDIGOS UTILIZADOS EN LOS DIAGRAMAS DE CONECTIVIDAD.
- TODO EL CABLEADO, ACCESORIOS Y PLACAS DE CONEXIÓN (FACE PLATE) SERÁN NUEVOS, ASÍ COMO LAS CANALIZACIONES QUE NO SE SEÑALAN COMO EXISTENTES QUE SE CONSERVAN; TODOS ESOS COMPONENTES NUEVOS DEBERÁN CONTAR CON CERTIFICACIÓN Y GARANTÍA.
- LA INSTALACIÓN DEL SISTEMA SE LLEVARÁ A CABO EN UNA CASA DE CULTURA JURÍDICA, EN LA CUAL NO SE REALIZARÁN RANURAS EN MUROS, PISOS Y LOSAS, SE DEBERÁN APROVECHAR EN LO POSIBLE LOS PASOS EXISTENTES DEL SISTEMA ANTERIOR Y EN CASO ESTRICTAMENTE NECESARIO, SE CONSULTARÁ CON EL SUPERVISOR.
- EL SISTEMA ANTERIOR DEBERÁ DESMANTELARSE (TODO EL CABLEADO Y ACCESORIOS, ASÍ COMO LAS CANALIZACIONES QUE NO SE INDICA SU PERMANENCIA), SE RETIRARÁN SIN RECUPERACIÓN FUERA DEL INMUEBLE, SE REUTILIZARÁ EL RACK EXISTENTE, EL PLAN DE TRABAJO DE INSTALACIÓN DEL NUEVO CABLEADO Y EL DESMANTELAMIENTO EXISTENTE DEBERÁ ASEGURAR LA CONTINUIDAD ININTERRUMPIDA DEL SERVICIO DE DATOS EN LA CASA DE LA CULTURA JURÍDICA.

PARA CANALIZACIONES

- LAS CANALIZACIONES EN TUBERÍAS Y CANALETAS DEBERÁN INCLUIR TODAS LAS CONEXIONES, CAJAS REGISTRO Y GABINETES NECESARIO EN APEGO A LA NORMATIVIDAD, CUYOS COSTOS SE INCLUYEN EN EL PRECIO POR UNIDAD LINEAL DE LA PROPIA CANALIZACIÓN.
- LAS CANALIZACIONES DEBERÁN COLOCARSE LO MÁS RECTO POSIBLE.
- LA TUBERÍA CONDUIT DEBERÁ IR SOPORTADA A CADA 1.50m. ASÍ COMO CADA UNO DE SUS ACCESORIOS Y DEBERÁ DE QUEDAR VACÍA DE TODO TIPO DE RESIDUOS Y GUIADA CON ALAMBRE GALVANIZADO PARA FACILITAR EL CABLEADO.
- LA TUBERÍA LLEVARÁ EN SU ENLACE CON LA CAJA REGISTRO CONECTOR TIPO AMERICANO CON CONTRA Y MONITOR.
- LAS CAJAS TERMINALES DE DATOS EN MURO SE INSTALARÁN A 30CM DEL NIVEL DE PISO TERMINADO.
- LAS CANALETAS SE INSTALARÁN PREFERENTEMENTE A NIVEL DE ZOCLO.
- NO SE DEBERÁ REALIZAR MAS DE DOS CURVAS Y/O BAYONETAS ENTRE CAJAS.
- NO SE DEBERÁN UNIR MÁS DE LAS SALIDAS SEÑALADAS EN PLANO, DE SER NECESARIO, CONSULTAR ANTES DE REALIZAR EL CAMBIO YA QUE ESTO PODRÍA MODIFICAR EL DIÁMETRO DE LAS TUBERÍAS INDICADAS.
- LAS CANALIZACIONES SERÁN APARENTES, POR LO QUE SE BUSCARÁ LA MEJOR DISPOSICIÓN Y ARMONÍA; DEBERÁN QUEDAR PERFECTAMENTE SUJETADAS A LOSA Y MUROS.
- LAS CAJAS NUEVAS PARA EL REMATE DE NODOS SERAN TIPO PVC PARA SOBREPONER.
- EL DIÁMETRO DE LA TUBERÍA EN CÉDULAS CORRESPONDE AL DIÁMETRO NOMINAL ACTUALIZADO.

DIÁMETRO NOMINAL DE TUBERÍA

ANTES	DIÁMETRO ACTUALIZADO	SISTEMA INGLÉS
13mm	16mm	(1/2")
19mm	21mm	(3/4")
25mm	27mm	(1")
32mm	35mm	(1 1/4")
38mm	41mm	(1 1/2")
51mm	53mm	(2")
63mm	63mm	(2" 1/2")

PARA CABLEADO

- SE INSTALARÁ EN LA TOTALIDAD DEL SISTEMA UN CABLEADO ESTRUCTURADO NUEVO, CATEGORÍA 6A TIPO UTP CON FORRO LSZH DE 4 PARES/8 HILOS, CONDUCTOR SÓLIDO DE COBRE CALIBRE 23 O 24 AWG, QUE CUMPLA CON LA NORMA TIA/EIA 568B Y RECONDAS DE OPERACIÓN SUPERIORES A 500 MHZ.
- TODOS LOS NODOS DEBERÁN SER TERMINADOS EN CONECTOR TIPO JACK RJ-45 DE CATEGORÍA 6A, PARA CABLE DE 8 CONDUCTORES; QUE CUMPLAN CON EL ESTANDAR TIA/EIA 568B Y ADENDAS. PARA GARANTIZAR LA CORRECTA INTEGRACIÓN DEBERÁ DE SER DE LA MISMA MARCA DEL FABRICANTE DEL CABLE.

  LOS NODOS EN EL CUARTO DE TELECOMUNICACIONES (SITE) SE UBICARÁN EN EL PANEL DE PARCHEO NUEVO QUE SE COLOCARÁ EN EL RACK EXISTENTE, DONDE SE INSTALARÁN LOS JACKS.

  LOS NODOS DE USUARIO SE UBICARÁN EN LAS PLACAS DE CONEXIÓN (FACE PLATE) CORRESPONDIENTES A LAS SALIDAS SEÑALADAS EN PLANOS, DONDE SE INSTALARÁN LOS JACKS.

  LAS PRUEBAS DE OPERATIVIDAD SE REALIZARÁN DE NODO A NODO; SE ACLARA QUE EL SUMINISTRO DEL SERVICIO DE TELECOMUNICACIONES LO REALIZARÁ LA UNIDAD INTERNA DE LA SUPREMA CORTE DE JUSTICIA DE LA NACIÓN CONECTANDO EL CABLE DE PARCHEO (PATCH CORD) DESDE EL PANEL DE PARCHEO HACIA LOS EQUIPOS INFORMÁTICOS QUE SE ENCUENTRAN BAJO CONTROL DE ESA UNIDAD INTERNA, LA CONTRATISTA ENTREGARÁ LOS CABLES DE PARCHEO (PATCH CORD) PARA PANEL Y PARA USUARIOS.
- SE DEBERÁ GARANTIZAR QUE EL CABLEADO TENGA UN FACTOR DE LLENADO DEL 40% DEL ÁREA INTERNA EN LA CANALIZACIÓN.
- EL CABLEADO DEBE MANTENER UNA SEPARACIÓN PARA EVITAR INTERFERENCIAS MAGNÉTICAS ENTRE CABLE Y FUENTES DE (2KVA) 12.7 cm, (2.5KVA) 15.2 cm Y (5KVA) 30.5cm.

INMUEBLE:

CASA DE LA CULTURA JURÍDICA EN CHETUMAL, QUINTANA ROO

Avenida Isla Cancún números 414 y 416 y Avenida Nápoles número 369, Col. Benito Juárez, Othon P. Blanco, C.P. 77037, Chetumal, Quintana Roo.

PLANO:

CABLEADO ESTRUCTURADO PARA DATOS

CONTENIDO:

PRIMER NIVEL

PROYECTO:

RENOVACIÓN DE CANALIZACIONES Y CABLEADO ESTRUCTURADO PARA SISTEMA DE VOZ Y DATOS EN LA CASA DE LA CULTURA JURÍDICA EN CHETUMAL, QUINTANA ROO

OFICIALÍA MAYOR

DIRECCIÓN GENERAL DE INFRAESTRUCTURA FÍSICA
SUBDIRECCIÓN GENERAL DE INFRAESTRUCTURA FÍSICA
DIRECCIÓN DE ELABORACIÓN Y COORDINACIÓN DE PROYECTOS

OFICIAL MAYOR
MTRA. DIMPNA GISELA MORALES GONZÁLEZ

DIRECTORA GENERAL DE INFRAESTRUCTURA FÍSICA
LIC. LAURA GABRIELA SÁNCHEZ ACHETIGUE

SUBDIRECTOR GENERAL TÉCNICO
ARQ. JUAN MANUEL DELGADO GARCÍA

DIRECTORA DE ELABORACIÓN Y COORDINACIÓN DE PROYECTOS
ARQ. ALEJANDRA MONDRAGÓN HERNÁNDEZ

JEFE DE DEPARTAMENTO DE SEGUIMIENTO PROYECTOS I
ARQ. MARCO ANTONIO FLORES CORONA

DESARROLLÓ:
ING. JESÚS AGUILAR DÍAZ

DIBUJÓ:
ING. JESÚS AGUILAR DÍAZ

ESCALA:	ACOTACIÓN:	FECHA:
1:100	METROS	Enero 2024

ARCHIVO:
DATOS_CHETUMAL ENE24.DWG

Suprema Corte de Justicia de la Nación

SUPREMA CORTE DE JUSTICIA DE LA NACIÓN

CLAVE:
DATOS_1N

2vxxkUmezLSnvF4wx4xtbkGuqUQ9fT3vDPXMEJXQ=

Firmado por: JESUS AGUILAR DIAZ
Certificado: 3082060130308202274824571249744270487537 3
Fecha: 31/01/2024 06:37:27.187000 p. m.

Firmado por: MARCO ANTONIO FLORES CORONA
Certificado: 3082060130308202274824571249744270487281 3
Fecha: 31/01/2024 06:55:23.777000 p. m.

Firmado por: ALEJANDRA MONDRAGON HERNANDEZ
Certificado: 3082060130308202274824571249744270487656918
Fecha: 31/01/2024 07:03:32.221000 p. m.